IFP-701A

3 RCA (VIDEO COMPUESTO Y AUDIO), 1 VGA, 1 AUDIO DE PC, 1 USB TIPO A, CON/SIN CAJA POSTERIOR

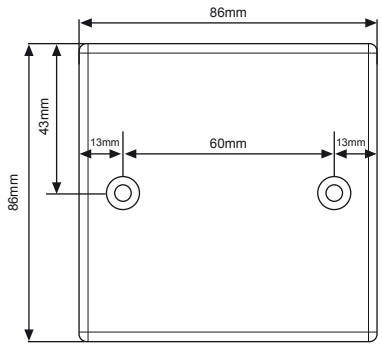

DESCRIPCIÓN

Panel de conexión multimedia compuesta por 3 RCA (vídeo compuesto y audio), 1 VGA, 1 audio de PC, 1 USB tipo A con/sin caja posterior. No hace falta soldadura.

IFP-702A

3 RCA (VIDEO COMPUESTO Y AUDIO), 1 VGA, 1 AUDIO DE PC, CON/SIN CAJA POSTERIOR

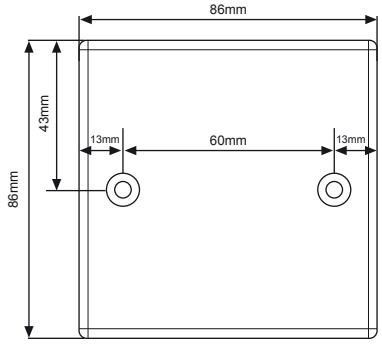

DESCRIPCIÓN

Panel de conexión multimedia compuesta por 3 RCA (vídeo compuesto y audio), 1 VGA, 1 audio de PC con/sin caja posterior. No hace falta soldadura.

IFP-702C

1 VGA, 1 AUDIO DE PC, CON/SIN CAJA POSTERIOR

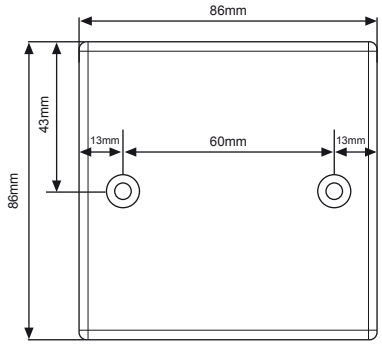

DESCRIPCIÓN

Panel de conexión multimedia compuesta por 1 entrada VGA, 1 audio de PC con/sin caja posterior.

IFP-702-D

1 AUDIO DE PC, CON/SIN CAJA POSTERIOR

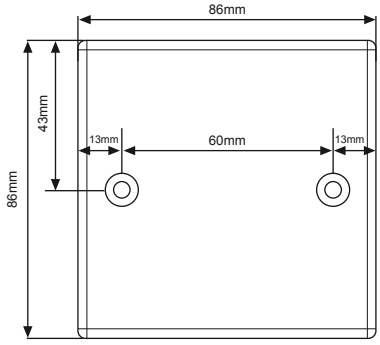

DESCRIPCIÓN

Panel de conexión multimedia compuesta por 1 VGA con/sin caja posterior.